CRISTINA

Installation Instructions

CRITA68655P | Tabula Series | PVD Infinity Black | Matching metal controls

Before installation

Installation must be carried out by a competent plumber. Check the full SKU, finish and supplied components. Verify the original drawing against the supplied product before drilling or making cutouts. Isolate supplies and protect finished surfaces.

Model and assembly

External single-control wall-mounted shower set, metal plate, with mechanical mixing, for completion with recessed part CRICS535

Recessed body required separately: CRICS535. Select the body matching the required installation layout.

Connections and fitting

Flush the pipework thoroughly before connecting the product. Follow the connection sizes, mounting ranges, pressure and temperature limits in the original manufacturer guidance. Use the supplied fixings and keep service connections accessible.

Commissioning and handover

Open the supplies gradually, inspect all connections for leaks and check operation of each outlet, control and diverter. Resolve any leak before handover. Give the owner the manufacturer instructions and care guide.

Original manufacturer instructions

The original leaflets linked by Cristina for CRITA686 follow. Shared diagrams may show several models. Follow the actual supplied parts. Product pictures are not installation templates.

MANUTENZIONE E PULIZIA - MAINTENANCE AND CLEANING - MAINTENANCE ET NETTOYAGE - PFLEGE UND REINIGUNG - MANTENIMIENTO Y LIMPIEZA - UDRŽBA A ČIŠTĚNÍ - UDRŽBA A ČISTENIE

Per una manutenzione dei prodotti, pulire regolarmente le superfici utilizzando esclusivamente detergenti a base di sapone neutro abbinati panni morbidi (es. microfibra). Non utilizzare sostante acide, caustiche, o loro derivati , quali acido cloridrico, muriatico, solforico, soda caustica, ecc. e comunque non impiegare supporti abrasivi (es. spugne abrasive metalliche o non metalliche). Assicurarsi sempre di risciacquare accuratamente al fine di evitare il deposito di qualsiasi residuo di prodotto per la pulizia.
To maintain the products, clean the surfaces regularly using only neutral soap-based detergents combined with soft cloths (e.g. microfibre). Do not use acidic or caustic substances or their derivatives, such as hydrochloric acid, muriatic acid, sulphuric acid, caustic soda, etc., and in any case do not use abrasive supports (e.g. metal or non-metal abrasive sponges). Always make sure to rinse thoroughly in order to avoid the deposit of any residual cleaning product.
Pour l'entretien, nettoyer régulièrement les surfaces exclusivement à l'aide de détergents à base de savon neutre et d'un chiffon doux (par ex. : microfibre). Ne pas utiliser de produits acides, caustiques ou leurs dérivés, comme l'acide chlorhydrique, muriatique, sulfurique, la soude caustique, etc. Ne pas utiliser de produits abrasifs (par ex. : éponges abrasives métalliques ou non métalliques). Toujours veiller à rincer avec soin pour éviter les résidus de produits de nettoyage.
Für die Wartung der Produkte, reinigen Sie regelmäßig die Oberflächen indem Sie ausschließlich Reinigungsmittel aus milder Seife mit weichen Tüchern (z.B. Mikrofaser) benutzen. Benutzen Sie keine säurehaltigen und ätzenden Stoffe oder ihre Derivate wie Salzsäure, Chlorwasserstoffsäure, Schwefelwasserstoff, Ätznatron usw. Benutzen Sie keine Schleifmittel (z.B. Kratzschwamm aus Metall- oder sonstigen Fasern). Vergewissern Sie sich immer, dass Sie sorgfältig nachspülen, um Ablagerungen von Reinigungsmittelresten zu vermeiden.
Para la manuntención de los productos, limpiar regularmente las superficies usando exclusivamente detergentes a base de jabón neutro y empleando para su limpieza paños suaves (p.e.: microfibra). No utilizar sustancias ácidas, caústicas o derivados como ácido clorídrico, muriático, sulfúrico, soda cáustica, etc. y no utilizar elementos abrasivos (p.e.: estropajos metálicos y no metálicos). Asegurarse siempre de aclarar con atención, con el fin de evitar cualquier residuo de producto restante.
Pravidelně udržujte povrch a čistěte ho výlučně prostředkem na bázi neutrálního saponátu/mýdla a měkkým hadrem (např. mikrovlákno). Nepoužívejte prostředky obsahující kyseliny, žíraviny, ani jejich sloučeniny jako kyselina chlorovodíková, muriatická/solanka, sírová, hydroxid sodný atd. Nepoužívejte taktéž abrazivní prostředky (např. brusné houbičky nebo drátěnky). Pokaždé se ubezpečte, že jste po použití čistícího prostředku opláchli dobře povrch, aby na něm nezůstaly zbytky čistidla.
Pravidelne udržujte povrch a čistite ho výlučne prostriedkom na základe neutrálneho saponátu / mydla a mäkkou handrou (napr. mikrovlákno). Nepoužívajte prostriedky obsahujúce kyseliny, žieraviny, ani ich zlúčeniny ako kyselina chlorovodíková, muriatická/solanka, sírová, hydroxid sodný atď. Nepoužívajte taktiež abrazívne prostriedky (napr. brúsne hubky alebo drôtenky). Zakaždým sa ubezpečte, že ste po použití čistiaceho prostriedku opláchli dobre povrch, aby na ňom nezostali zvyšky čistidlá.

GARANZIA - GUARANTEE - GARANTIE - GARANTIE - GARANTÍA - ZÁRUKA - ZÁRUKA

Tutti i prodotti CRISTINA Rubinetterie sono coperti da una Garanzia Convenzionale (Commerciale) secondo i termini e le modalità indicati nel sito www.cristinarubinetterie.com. L'azienda si riserva il diritto di apportare le modifiche che ritterrà opportune, utili a migliorare la funzionalità e l'estetica dei propri prodotti senza preavviso.
All CRISTINA Rubinetterie products are covered with a commercial conventional guarantee according to the terms indicated on the web site www.cristinarubinetterie.com. The firm reserves the right to make any appropriate modifications to improve functionality and design of its products without notice.
Tous les produits CRISTINA Rubinetterie sont couverts par une Garantie Conventionnelle (Commerciale) selon les termes et les modalités indiquées sur le site www.cristinarubinetterie.com. L'entreprise se réserve le droit d'apporter les modifications qui seront retenu appropriés et utiles pour améliorer la fonctionnalité et l'esthétique de ses produits sans aucun préavis.
Alle CRISTINA Rubinetterie Produkte sind mit konventioneller Garantie (Handelsgarantie) gemäß den auf der Website www.cristinarubinetterie.com angegebenen Bedingungen und Modalitäten gedeckt. Unsere Firma behält sich das Recht vor, die angemessenen Änderungen, die die Funktion und die Ästhetik ihrer eigenen Produkte verbessern können, ohne Vorankündigung vorzunehmen.
Todos los productos CRISTINA Rubinetterie están cubiertos por una Garantía Convencional (Comercial) según los términos y la modalidad indicados en la página web www.cristinarubinetterie.com. La Compañía se reserva el derecho a realizar modificaciones que estime conveniente, para mejorar la funcionalidad y la estética de sus productos sin previo aviso.
Na všechny výrobky CRISTINA Rubinetterie se vztahuje obchodní záruka v rozsahu a způsobu znění uvedeném na webu www.cristinarubinetterie.com. Firma si vyhrazuje právo na případné změny, které vedou ke zlepšení fungování či estetiky, bez předchozího upozornění.
Na všetky výrobky CRISTINA rubinetterie sa vzťahuje obchodná záruka v rozsahu a spôsobe znenia uvedenom na webových stránkach www.cristinarubinetterie.com. Firma si vyhradzuje právo na prípadné zmeny, ktoré vedú ku zlepšeniu fungovania či estetiky, bez predchádzajúceho upozornenia.

DATI TECNICI - STANDARD SPECIFICATIONS - DONNEE TECHNIQUES - TECNISCHE STANDDARDDATEN - DATOS TÉCNICOS - TECHNICKÉ UDAJE - TECHNICKE UDAJE

1. Pressione d'esercizio consigliata / ***Recommended operational pressure*** / Pression d'exercice recommandée
Empfohlener Betriebsdruck / Presión de trabajo recomendada / ***Doporučený pracovní tlak*** / Odporúčaný pracovný tlak: ..... 1-5 bar
2. Pressione massima di esercizio/ ***Max operating pressure*** / Pression maximale de service / ***Maximaler Betriebsdruck /*** *Presión max. de ejercicio* / ***Pression maximale de service***/ Maximální pracovní tlak / ***Maximální pracovní tlak***.....10 bar
3. Pressione massima di prova di collaudo, max. 1 minuto / ***Highest testing pressure, for max 1 minute*** / Pression d'essai maximale, max. 1 minute
Maximaler Druck der Abnahmeprüfung, max. 1 Minute / Presión maxima de prueba de verificación, max. 1 minuto / ***Maximální zkušební tlak po dobu max 1 min.*** / Maximálny skúšobný tlak po dobu max. 1 min :.....16 bar
4. Per i termostatici: temperatura Massima acqua calda / ***For thermostats: Maximum hot water temperature*** / Pour thermostats: Température maximum eau chaude / ***Für Thermostat: Warmwasser-Höchsttemperatur*** / Para los termostáticos: Temperatura máxima agua caliente / ***Pro termostaty: Maximální teplota vody / Pre termostaty: Maximálna teplota vody :*** ..... 70 °C
5. Per i termostatici: Differenza di pressione tra acqua calda e fredda / ***For thermostats: Pressure difference between hot and cold water*** / Pour thermostats: Différence de pression entre eau chaude et eau froide / ***Für Thermostat: Druckunterschied zwischen Warm- und Kaltwasser***/Para los termostáticos: Diferencia de presión entre agua caliente y fría / ***Pro termostaty: Tlakový rozdíl mezi teplou a studenou vodou/ Pre termostaty: Tlakový rozdiel medzi teplou a studenou vodou***....max. 1,5 bar
6. Installazione di filtri per l'acqua a monte dell'impianto e installazione al prodotto di tutti i filtri che lo accompagnano. / ***We suggest to install water filters at the beginning of the installation /*** Etablir des filtres pour l'eau en amont de l'installation et installation au produit de tous les filtres qui l'accompagnent. / ***Installation von Filtern an der Wasserversorgungsanlage und Installation von allen dazu gelieferten Filtern am Produkt.***
Se aconseja utilizar filtros para el agua en la red de entrada. / ***Nainstalujte před vstupem do zařízení filtr a taktéž do zařízení všechny filtry v balení.***
Nainštalujte pred vstupom do zariadenia filter a tiež do zariadenia všetky filtre v balení.
7. Il collaudo dell'impianto in prova deve essere effettuato per un tempo limitato (si consiglia max. 1 minuto) e deve essere realizzato in presenza di personale qualificato/ ***Pressure test of the water system has to be carried out for a limited time (recommended max 1 minute) under control of qualified personnel /*** Le test d'installation en essai doit être effectué pour une durée limitée (max. 1 minute) et doit être réalisé en présence d'un personnel qualifié / ***Die Abnahmeprüfung der Anlage muss für eine begrenzte Zeit durchgeführt werden (max. 1 Minute wird empfohlen) und muss durch qualifiziertes Personal durchgeführt werden. /*** La verificación del sistema en prueba debe ser efectuado por un tiempo limitado (se aconseja max. 1 minuto) y debe ser realizado en presencia de personas cualificadas / ***Zkouška systému musí být provedená pouze po omezenou dobu (doporučuje se max 1 min) a za přítomnosti kvalifikovaného personálu /*** Skúška systému musí byť vykonaná iba v obmedzenom čase (odporúča sa max 1 min) a za prítomnosti kvalifikovaného personálu.
8. Nota bene: Qualora non siano presenti le condizioni sopraindicate ai punti 1,4,5 il prodotto potrebbe non funzionare o funzionare in modo non ottimale. ***Warning: If the above mentioned conditions (see points 1,4,5) are not observed, the product may not correctly work or not work at all.***
Attention: Si les conditions susvisé aux points 1, 4, 5 ne sont pas présentes, le produit pourrait ne fonctionner pas ou fonctionner pas en façon optimale.
- Si pendant l'installation, avant la pose sur le sanitaire, on va rencontrer des anomalies dues à la finition superficielle, on peut demander le remplacement complet.
Bemerkung: Bei der Nicht-Beachtung der am Punkt 1, 4, 5 erwähnten Konditionen könnte das Produkt nicht oder nicht gut funktionieren.
Nota bien: Si no se presentan las condiciones indicadas encima en los puntos 1, 4, 5 el producto podría no funcionar o funcionar de manera no óptima.
Pozor: V případě nedodržení podmínek uvedených výše v bodech 1,4,5 by výrobek nemusel ungovat vůbec anebo by nemusel fungovat správným způsobem.
Pozor: V prípade nedodržania podmienok uvedených v bodoch 1, 4, 5 by výrobok nemusel fungovať vôbec alebo by nemusel fungovať správnym spôsobom.

Ai sensi del codice doganale comunitario e di tutta la normativa comunitaria e italiana, si dichiara che alcuni componenti di questo prodotto potrebbero essere di importazione extra UE. Gli stessi vengono verificati e ispezionati all'interno del nostro stabilimento prima del loro utilizzo.
In accordance with the Community Customs Code and all Community and Italian legislation, it is declared that some components of this product could be imported from outside the EU. They are verified and inspected within our factory before being used.

REV.02 05/2025 CRHAT23001A74

TABULA

CRITA686 | CRITA689
+ CRICS535 (non incluso/not included)

ISTRUZIONI DI MONTAGGIO
INSTALLATION INSTRUCTIONS
NOTICE DE MONTAGE
MONTAGEANLEITUNG
INSTRUCCIONES DE MONTAJE
NÁVOD NA MONTÁŽ
NÁVOD NA MONTÁŽ

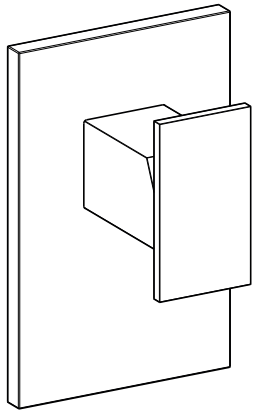

CRITA686

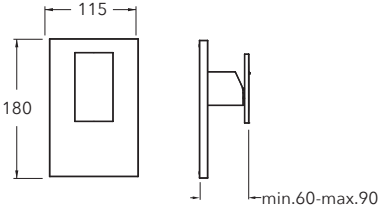

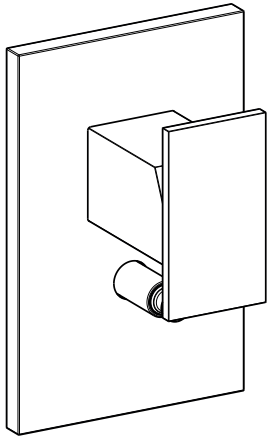

CRITA689

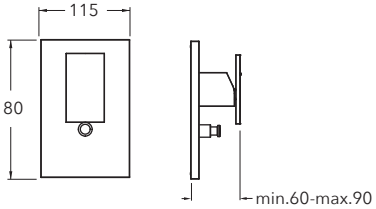

CRISTINA S.r.l. a socio unico
via G. Fava, 56 - 28024 Gozzano (NO) Italy - phone +39 0322 9545
fax +39 0322 956556 - info@cristinagroup.com
cristinarubinetterie.com

CRISTINA
RUBINETTERIE

I **L'INSTALLAZIONE DEVE ESSERE ESEGUITA DA PERSONALE QUALIFICATO!**
SPURGARE LE TUBAZIONI PRIMA DI COLLEGARE IL RUBINETTO ALL'IMPIANTO.

UK INSTALLATION PERFORMED BY QUALIFIED PERSONNEL!
BEFORE CONNECTING TO MAINS, BLEED THE PIPES TO AVOID DAMAGE.

F **L'INSTALLATION EFFECTUÉE PAR UN PERSONNEL QUALIFIÉ!**
AVANT DE BRANCHER LE ROBINET AU RÈSEAU HIDRAULIQUE, PURGER LA TUYAUTERIE.

D INSTALLATION VON QUALIFIZIERTEM PERSONAL! ENTLEEREN SIE DIE LEITUNGEN BEVOR SIE DIE ARMATUREN AN DIE WASSERVERSORGUNG ANSCHLIESSEN.

E **INSTALACIÓN REALIZADA POR PERSONAL CALIFICADO!**
ANTES DE CONECTAR EL GRIFO A LA RED HIDRÁULICA PURGAR LAS TUBERIAS.

CZ INSTALACE MUSÍ BÝT PROVEDENA KVALIFIKOVANÝM PERSONÁLEM!
PŘED PŘIPOJENÍM KOHOUTKU K SYSTÉMU ODVZDUŠNĚTE POTRUBÍ.

SK **INŠTALÁCIA MUSÍ BYŤ VYKONANÁ KVALIFIKOVANÝM PERSONÁLOM!**
PRED PRIPOJENÍM KOHÚTIKA K SYSTÉMU ODVZDUŠNITE POTRUBIA.

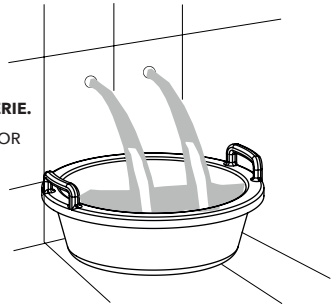

PER USO DOCCIA / ONLY FOR SHOWER USE
CRIAC827

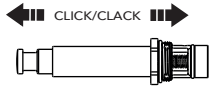

PER USO VASCA / ONLY FOR BATHTUB USE
CRIPR15268 **INVERTITORE DI FLUSSO -** DIVERTER - **INVERSEUR -** WASSERFLUSSWENDER - **INVERSOR DE FLUJO**

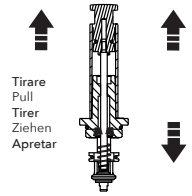

Tirare
Pull
Tirer
Ziehen
Apretar

Uscita Secondaria - Doccetta/Soffione
Secondary outlet - Hand Shower/Shower head
Seconde sortie - Pomme de Douche/Douchette
Zweitausgang - Handbrause/Kopfbrause
Salida secundaria - Ducha/Rociador

Uscita primaria - vasca
Main outlet - Bath mixer
Première Sortie - Bain douche
Hauptausgang - Wannenbatterie
Salida primaria - Grupo baño

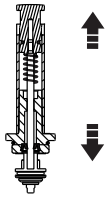

Premere
Push
Presser
Drücken
Tirar

Uscita Primaria - Soffione
Main outlet Shower - Shower head
Première Sortie - Pomme de Douche
Hauptausgang - Kopfbrause
Salida Primaria - Rociador

Uscita Secondaria - Doccetta
Secondary outlet - Hand shower
Seconde Sortie - Douchette
Zweitausgang - Handbrause
Salida Secundaria - Ducha

1

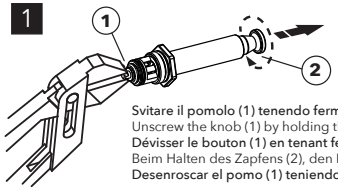

Svitare il pomolo (1) tenendo fermo il perno (2);
Unscrew the knob (1) by holding the pivot steady (2)
Dévisser le bouton (1) en tenant fermement la tige (2);
Beim Halten des Zapfens (2), den Knopf aufschrauben (1);
Desenroscar el pomo (1) teniendo fijo el tornillo (2).

2

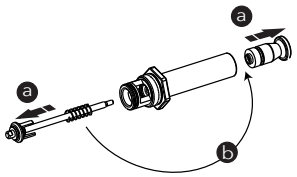

3

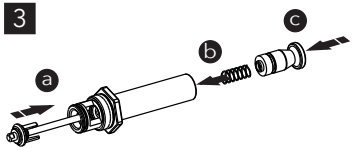

4

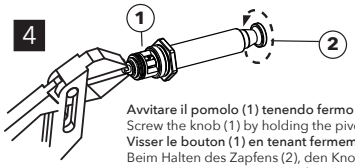

Avvitare il pomolo (1) tenendo fermo il perno (2);
Screw the knob (1) by holding the pivot steady (2)
Visser le bouton (1) en tenant fermement la tige (2);
Beim Halten des Zapfens (2), den Knopf anschrauben (1);
Roscar el pomo (1) teniendo fijo el tornillo (2).

CRICS535

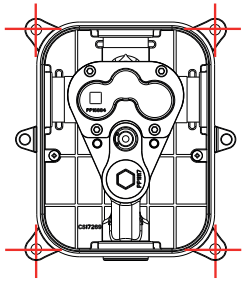

Predisposizione per fissaggio a strutture: cartongesso, legno, ecc.

Preparation for the installation in: plasterboard, wood, etc.

Prédisposition pour fixage sur structures: Placoplâtre, bois, etc.

Vorbereitung für die Befestigung an Gips, Holz, u.s.w.

Predisposición para fijar a estructuras: pladur, madera, etc.

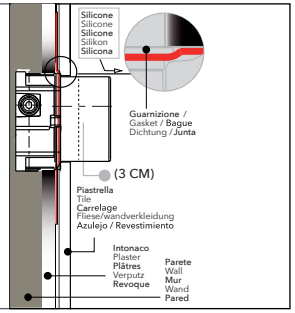

MONTAGGIO E PEZZI IDENTIFICATIVI DI RICAMBIO - INSTALLATION AND SPARE PARTS - MONTAGE ET PIECES INDENTIFICATION DE RECHANGE - MONTAGE UND ERSATZTEILE - MONTAJE E IDENTIFICACIÓN DE LAS PIEZAS DE RECAMBIO MONTÁŽ A NÁHRADNÍ DÍLY - MONTÁŽ A NÁHRADNÉ DIELY

IT - Il prodotto, se installato seguendo le istruzioni riportate nel presente documento, consente di rispettare i requisiti della norma DIN18534-3 che regolamenta le sigillature delle pareti di interni.

EN - The product, if installed according to the instructions stated in the following document, will comply with the requirements of the DIN18534-3 standards that regulates the sealing of the walls of interiors.

FR - Le produit, lorsq'il est installé conformemént aux instructions du présent document, permet de satisfaire aux exigences de la norme DIN18534-3 qui réglemente les scellements des parois intérieures.

DE - Wenn das Produkt gemäß dieser Anleitung installiert wird, werden die Anforderungen der Norm DIN18534-3,die die Abdichtung der Innenräume regelt, erfüllt.

ES - El producto, se installado siguendo las instrucciones reportadas en el siguente documento, permite respetar los riquisitos de la normativa DIN18534-3 que regula el sellado de las paredes de interiores.

CZ- Výrobek, jestliže je instalovaný dle instrukcí v tomto manuálu, umožňuje naplnění požadavků normy DIN18534-3 upravující utěsnění vnitřních stěn.

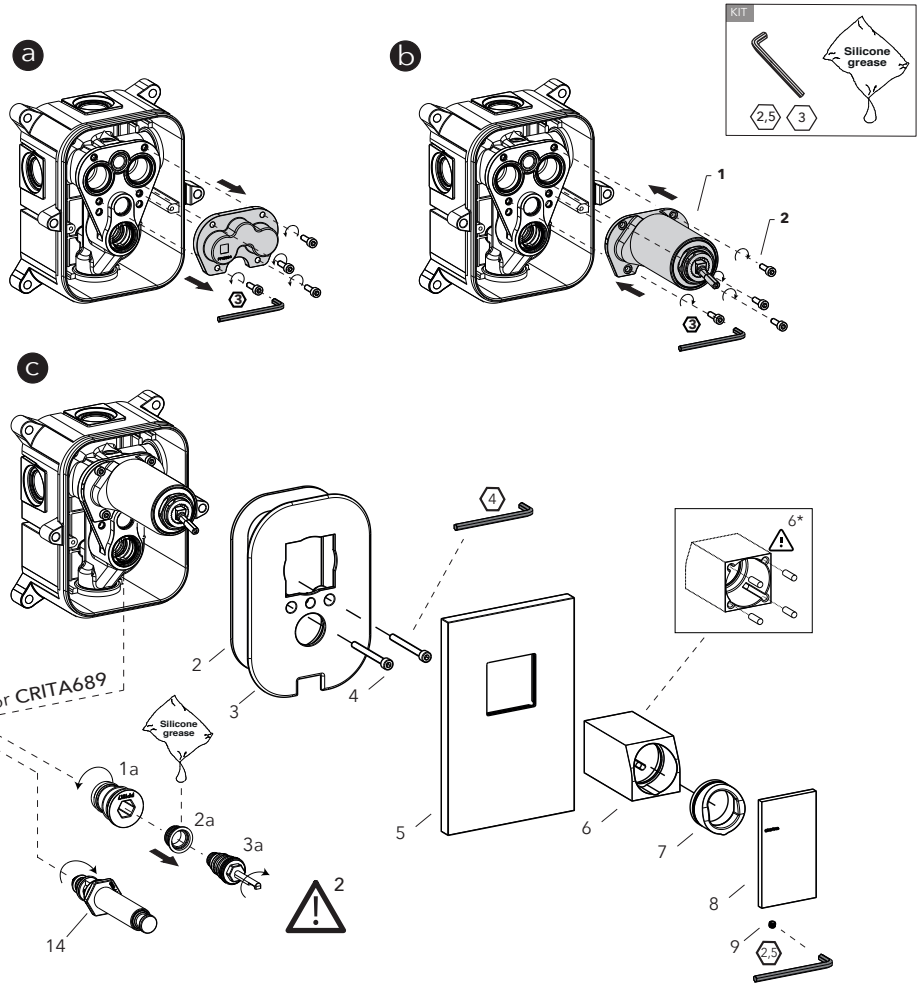

2 PER UTILIZZO DOCCIA
Rimuovere il tappo 1a e inserire la boccola 2a , utilizzando il perno 3a, nella sede del deviatore. Una volta messo in posizione avvitare definitivamente il deviatore 14.
FOR SHOWER USE
Remove cap 1a and insert bushing 2a, using pin 3a, into the diverter seat. Once in position, screw the diverter 14 definitively.

PER UTILIZZO VASCA
Rimuovere il tappo 1a e avvitare definitivamente il deviatore 14 previsto per il funzionamento vasca
FOR BATH USE
Remove cap 1a and screw the diverter 14 to complete bathtub operations.

MANUTENZIONE E PULIZIA - MAINTENANCE AND CLEANING - MAINTENANCE ET NETTOYAGE - PFLEGE UND REINIGUNG MANTENIMIENTO Y LIMPIEZA - UDRŽBA A ČIŠTĚNI - UDRŽBA A ČISTENIE

Per una manutenzione dei prodotti, pulire regolarmente le superfici utilizzando esclusivamente detergenti a base di sapone neutro abbinati panni morbidi (es. microfibra). Non utilizzare sostante acide, caustiche, o loro derivati , quali acido cloridrico, muriatico, solforico, soda caustica, ecc. e comunque non impiegare supporti abrasivi (es. spugne abrasive metalliche o non metalliche). Assicurarsi sempre di risciacquare accuratamente al fine di evitare il deposito di qualsiasi residuo di prodotto per la pulizia.
To maintain the products, clean the surfaces regularly using only neutral soap-based detergents combined with soft cloths (e.g. microfibre). Do not use acidic or caustic substances or their derivatives, such as hydrochloric acid, muriatic acid, sulphuric acid, caustic soda, etc., and in any case do not use abrasive supports (e.g. metal or non-metal abrasive sponges). Always make sure to rinse thoroughly in order to avoid the deposit of any residual cleaning product.
Pour l'entretien, nettoyer régulièrement les surfaces exclusivement à l'aide de détergents à base de savon neutre et d'un chiffon doux (par ex. : microfibre). Ne pas utiliser de produits acides, caustiques ou leurs dérivés, comme l'acide chlorhydrique, muriatique, sulfurique, la soude caustique, etc. Ne pas utiliser de produits abrasifs (par ex. : éponges abrasives métalliques ou non métalliques). Toujours veiller à rincer avec soin pour éviter les résidus de produits de nettoyage.
Für die Wartung der Produkte, reinigen Sie regelmäßig die Oberflächen indem Sie ausschließlich Reinigungsmittel aus milder Seife mit weichen Tüchern (z.B. Mikrofaser) benutzen. Benutzen Sie keine säurehaltigen und ätzenden Stoffe oder ihre Derivate wie Salzsäure, Chlorwasserstoffsäure, Schwefelwasserstoff, Ätznatron usw. Benutzen Sie keine Schleifmittel (z.B. Kratzschwamm aus Metall- oder sonstigen Fasern). Vergewissern Sie sich immer, dass Sie sorgfältig nachspülen, um Ablagerungen von Reinigungsmittelresten zu vermeiden.
Para la manuntención de los productos, limpiar regularmente las superficies usando exclusivamente detergentes a base de jabón neutro y empleando para su limpieza paños suaves (p.e.: microfibra). No utilizar sustancias ácidas, cáusticas o derivados como ácido clorídrico, muriático, sulfúrico, soda cáustica, etc. y no utilizar elementos abrasivos (p.e.: estropajos metálicos y no metálicos). Asegurarse siempre de aclarar con atención, con el fin de evitar cualquier residuo de producto restante.
Pravidelně udržujte povrch a čistěte ho výlučně prostředkem na bázi neutrálního saponátu/mýdla a měkkým hadrem (např. mikrovlákno). Nepoužívejte prostředky obsahující kyseliny, žíraviny, ani jejich sloučeniny jako kyselina chlorovodíková, muriatická/solanka, sírová, hydroxid sodný atd. Nepoužívejte taktéž abrazivní prostředky (např. brusné houbičky nebo drátěnky). Pokaždé se ubezpečte, že jste po použití čistícího prostředku opláchli dobře povrch, aby na něm nezůstaly zbytky čistidla.
Pravidelne udržujte povrch a čistite ho výlučne prostriedkom na základe neutrálneho saponátu / mydla a mäkkou handrou (napr. mikrovlákno). Nepoužívajte prostriedky obsahujúce kyseliny, žieraviny, ani ich zlúčeniny ako kyselina chlorovodíková, muriatická/solanka, sírová, hydroxid sodný atď. Nepoužívajte taktiež abrazívne prostriedky (napr. brúsne hubky alebo drôtenky). Zakaždým sa ubezpečte, že ste po použití čistiaceho prostriedku opláchli dobre povrch, aby na ňom nezostali zvyšky čistidlá.

GARANZIA - GUARANTEE - GARANTIE - GARANTIE - GARANTÍA - ZÁRUKA - ZÁRUKA

Tutti i prodotti sono coperti da una Garanzia Convenzionale (Commerciale).
L'azienda si riserva il diritto di apportare le modifiche che ritterrà opportune, utili a migliorare la funzionalità e l'estetica dei propri prodotti senza preavviso.

All products are covered with a commercial conventional guarantee.
The firm reserves the right to make any appropriate modifications to improve functionality and design of its products without notice.

Tous les produits sont couverts par une Garantie Conventionnelle (Commerciale). L'entreprise se réserve le droit d'apporter les modifications qui seront retenu appropriés et utiles pour améliorer la fonctionnalité et l'esthétique de ses produits sans aucun préavis.

Alle Produkte sind mit konventioneller Garantie (Handelsgarantie) gedeckt. Unsere Firma behält sich das Recht vor, die angemessenen Änderungen, die die Funktion und die Ästhetik ihrer eigenen Produkte verbessern können, ohne Vorankündigung vorzunehmen.

Todos los productos están cubiertos por una Garantía Convencional (Comercial). La Compañía se reserva el derecho a realizar modificaciones que estime conveniente, para mejorar la funcionalidad y la estética de sus productos sin previo aviso.

Na všechny výrobky se vztahuje dohodnutá obchodní záruka. Firma si vyhrazuje právo na případné změny, které vedou ke zlepšení fungování či estetiky, bez předchozího upozornění.

Na všetky výrobky sa vzťahuje dohodnutá obchodná záruka. Firma si vyhradzuje právo na prípadné zmeny, ktoré vedú ku zlepšeniu fungovania či estetiky, bez predchádzajúceho upozornenia.

DATI TECNICI - STANDARD SPECIFICATIONS - DONNEE TECHNIQUES - TECNISCHE STANDDARDDATEN - DATOS TÉCNICOS - TECHNICKÉ UDAJE - TECHNICKE UDAJE

1. Pressione d'esercizio consigliata / ***Recommended operational pressure*** / Pression d'exercice recommandée ***Empfohlener Betriebsdruck*** / Presión de trabajo recomendada / ***Doporučený pracovní tlak*** / Odporúčaný pracovný tlak: ..... 1-5 bar
2. Pressione massima di esercizio/ ***Max operating pressure*** / Pression maximale de service / ***Maximaler Betriebsdruck /*** *Presión max. de ejercicio* / ***Pression maximale de service***/ Maximální pracovní tlak / *Maximální pracovní tlak*.....10 bar
3. Pressione massima di prova di collaudo, max. 1 minuto / ***Highest testing pressure, for max 1 minute*** / Pression d'essai maximale, max. 1 minute ***Maximaler Druck der Abnahmeprüfung, max. 1 Minute*** / Presión maxima de prueba de verificación, max. 1 minuto / ***Maximální zkušební tlak po dobu max 1 min.*** / Maximálny skúšobný tlak po dobu max. 1 min :.....16 bar
4. Per i termostatici: temperatura Massima acqua calda / ***For thermostats: Maximum hot water temperature*** / Pour thermostats: Température maximum eau chaude / ***Für Thermostat: Warmwasser-Höchsttemperatur*** / Para los termostáticos: Temperatura máxima agua caliente / ***Pro termostaty: Maximální teplota vody / Pre termostaty: Maximálna teplota vody :*** ..... 70 °C
5. Per i termostatici: Differenza di pressione tra acqua calda e fredda / ***For thermostats: Pressure difference between hot and cold water*** / Pour thermostats: Différence de pression entre eau chaude et eau froide / ***Für Thermostat: Druckunterschied zwischen Warm- und Kaltwasser***/Para los termostáticos: Diferencia de presión entre agua caliente y fría / ***Pro termostaty: Tlakový rozdíl mezi teplou a studenou vodou/ Pre termostaty: Tlakový rozdiel medzi teplou a studenou vodou***....max. 1,5 bar
6. Installazione di filtri per l'acqua a monte dell'impianto e installazione al prodotto di tutti i filtri che lo accompagnano. / ***We suggest to install water filters at the beginning of the installation /*** Etablir des filtres pour l'eau en amont de l'installation et installation au produit de tous les filtres qui l'accompagnent. / ***Installation von Filtern an der Wasserversorgungsanlage und Installation von allen dazu gelieferten Filtern am Produkt.***
Se aconseja utilizar filtros para el agua en la red de entrada. / ***Nainstalujte před vstupem do zařízení filtr a taktéž do zařízení všechny filtry v balení.***
Nainštalujte pred vstupom do zariadenia filter a tiež do zariadenia všetky filtre v balení.
7. Il collaudo dell'impianto in prova deve essere effettuato per un tempo limitato (si consiglia max. 1 minuto) e deve essere realizzato in presenza di personale qualificato/ ***Pressure test of the water system has to be carried out for a limited time (recommended max 1 minute) under control of qualified personnel /*** Le test d'installation en essai doit être effectué pour une durée limitée (max. 1 minute) et doit être réalisé en présence d'un personnel qualifié / ***Die Abnahmeprüfung der Anlage muss für eine begrenzte Zeit durchgeführt werden (max. 1 Minute wird empfohlen) und muss durch qualifiziertes Personal durchgeführt werden. /*** La verificación del sistema en prueba debe ser efectuado por un tiempo limitado (se aconseja max. 1 minuto) y debe ser realizado en presencia de personas cualificadas / ***Zkouška systému musí být provedená pouze po omezenou dobu (doporučuje se max 1 min) a za přítomnosti kvalifikovaného personálu /*** Skúška systému musí byť vykonaná iba v obmedzenom čase (odporúča sa max 1 min) a za prítomnosti kvalifikovaného personálu.
8. Nota bene: Qualora non siano presenti le condizioni sopraindicate ai punti 1,4,5 il prodotto potrebbe non funzionare o funzionare in modo non ottimale. ***Warning: If the above mentioned conditions (see points 1,4,5) are not observed, the product may not correctly work or not work at all.***
Attention: Si les conditions susvisé aux points 1, 4, 5 ne sont pas présentes, le produit pourrait ne fonctionner pas ou fonctionner pas en façon optimale.
- Si pendant l'installation, avant la pose sur le sanitaire, on va rencontrer des anomalies dues à la finition superficielle, on peut demander le remplacement complet.
Bemerkung: Bei der Nicht-Beachtung der am Punkt 1, 4, 5 erwähnten Konditionen könnte das Produkt nicht oder nicht gut funktionieren.
Nota bien: Si no se presentan las condiciones indicadas encima en los puntos 1, 4, 5 el producto podría no funcionar o funcionar de manera no óptima.
Pozor: V případě nedodržení podmínek uvedených výše v bodech 1,4,5 by výrobek nemusel ungovat vůbec anebo by nemusel fungovat správným způsobem.
Pozor: V prípade nedodržania podmienok uvedených v bodoch 1, 4, 5 by výrobok nemusel fungovať vôbec alebo by nemusel fungovať správnym spôsobom.

Ai sensi del codice doganale comunitario e di tutta la normativa comunitaria e italiana, si dichiara che alcuni componenti di questo prodotto potrebbero essere di importazione extra UE. Gli stessi vengono verificati ed ispezionati all'interno del nostro stabilimento prima dell'loro utilizzo.
In accordance with the Community Customs Code and all Community and Italian legislation, it is declared that some components of this product could be imported from outside the EU. They are verified and inspected within our factory before being used.

REV.02 09/2024 CRHAT7027A10

CRISTINA SYSTEM

CRICS535

ISTRUZIONI DI MONTAGGIO
INSTALLATION INSTRUCTIONS
NOTICE DE MONTAGE
MONTAGEANLEITUNG
INSTRUCCIONES DE MONTAJE
NÁVOD NA MONTÁŽ
NÁVOD NA MONTÁŽ

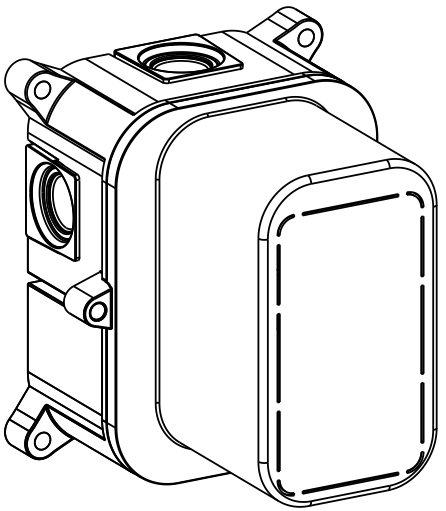

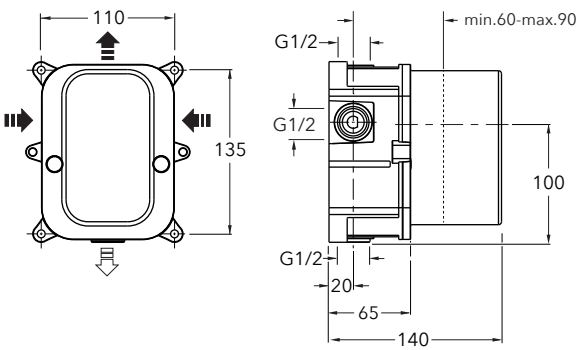

PRODOTTO DA:
PRODUCT BY:
PRODUIT PAR:
PRODUZIERT VON:
PRODUCIDO POR:
PRODUKOVANÝ:
PRODUKOVANÝ:

I **L'INSTALLAZIONE DEVE ESSERE ESEGUITA DA PERSONALE QUALIFICATO!**
SPURGARE LE TUBAZIONI PRIMA DI COLLEGARE IL RUBINETTO ALL'IMPIANTO.

UK INSTALLATION PERFORMED BY QUALIFIED PERSONNEL!
BEFORE CONNECTING TO MAINS, BLEED THE PIPES TO AVOID DAMAGE.

F **L'INSTALLATION EFFECTUÉE PAR UN PERSONNEL QUALIFIÉ!**
AVANT DE BRANCHER LE ROBINET AU RÈSEAU HIDRAULIQUE, PURGER LA TUYAUTERIE.

D INSTALLATION VON QUALIFIZIERTEM PERSONAL! ENTLEEREN SIE DIE LEITUNGEN BEVOR SIE DIE ARMATUREN AN DIE WASSERVERSORGUNG ANSCHLIESSEN.

E **INSTALACIÓN REALIZADA POR PERSONAL CALIFICADO!**
ANTES DE CONECTAR EL GRIFO A LA RED HIDRÁULICA PURGAR LAS TUBERIAS.

CZ INSTALACE MUSÍ BÝT PROVEDENA KVALIFIKOVANÝM PERSONÁLEM!
PŘED PŘIPOJENÍM KOHOUTKU K SYSTÉMU ODVZDUŠNĚTE POTRUBÍ.

SK **INŠTALÁCIA MUSÍ BYŤ VYKONANÁ KVALIFIKOVANÝM PERSONÁLOM!**
PRED PRIPOJENÍM KOHÚTIKA K SYSTÉMU ODVZDUŠNITE POTRUBIA.

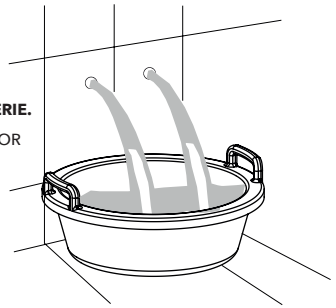

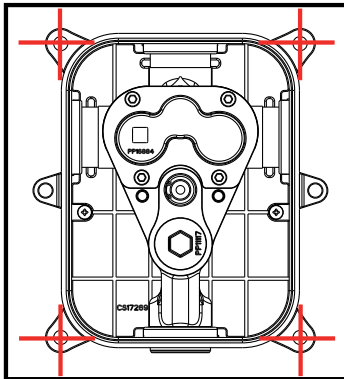

Predisposizione per fissaggio a strutture: cartongesso, legno, ecc.
Preparation for the installation in: plasterboard, wood, etc.
Prédisposition pour fixage sur structures: Placoplâtre, bois, etc.
Vorbereitung für die Befestigung an Gips, Holz, u.s.w.
Predisposición para fijar a estructuras: pladur, madera, etc.

①

A
Configurazione senza deviatore
Layout without diverter
Configuration sans inverseur
Darstellung ohne Umsteller
Esquema sin desviador

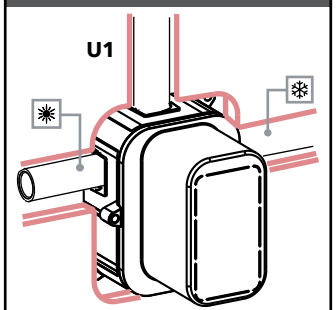

B
Configurazione con deviatore
Layout with diverter
Configuration avec inverseur
Darstellung mit Umsteller
Esquema con desviador

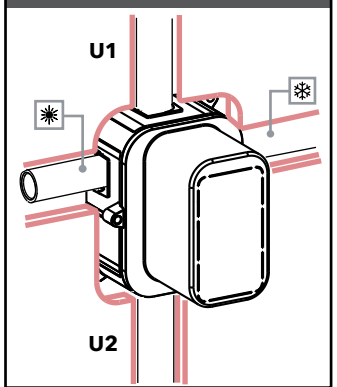

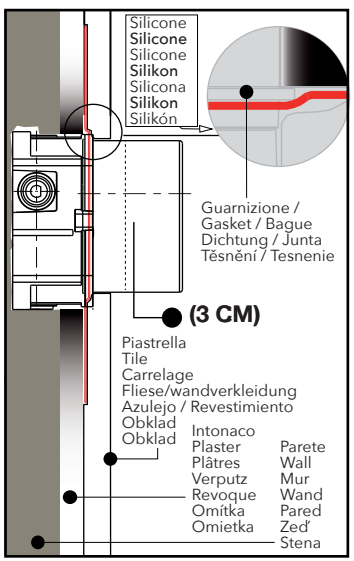

Tagliare la protezione cartuccia con attenzione solo prima del montaggio dei componenti esterni
Cut the cartridge protection carefully only before assembling the external components
Schneiden Sie den Patronenschutz vorsichtig, nur bevor Sie die externen Komponenten montieren
Coupez la protection de la cartouche avec attention seulement avant le montage des composants externes
Antes del montaje de los componentes externos corte la protección del cartucho con precaución
Ochranu vložky opatrně řezat až před montáží vnějších komponentů
Ochranu vložky rezať opatrne až pred montážou vonkajších komponentov

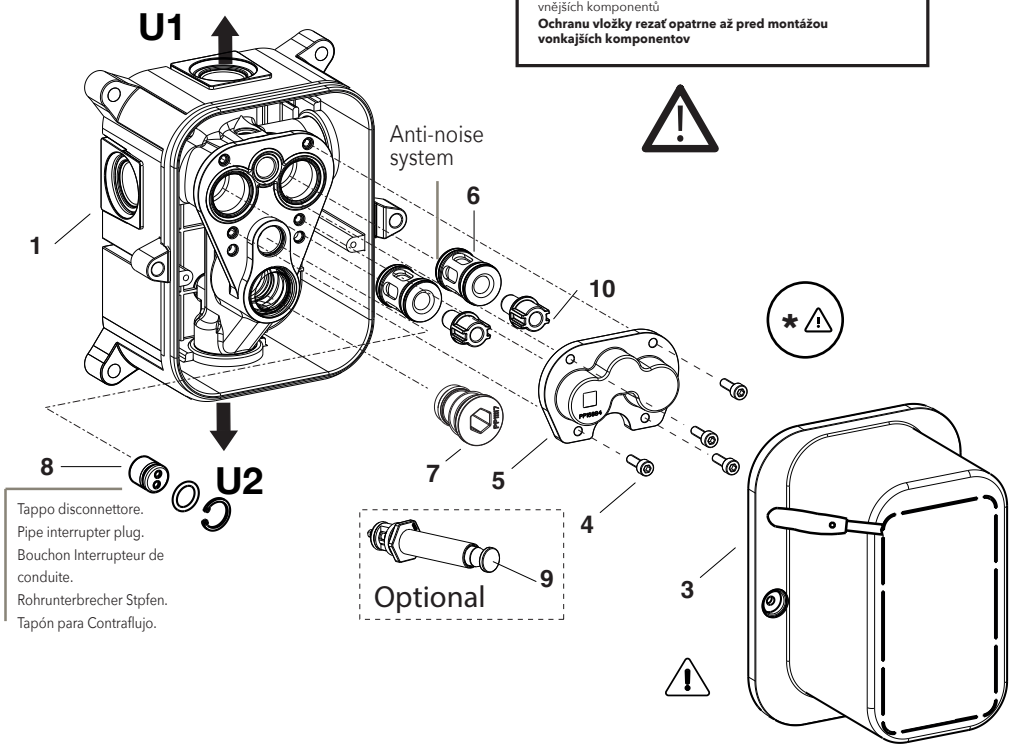

SUGGERIMENTI PER SPURGO E TEST IMPIANTO
1 - Il miscelatore doccia-vasca presenta una placca frontale in plastica (5) che permette al flusso di defluire per la pulizia delle tubazioni.
2 - Per la prova in pressione dell'impianto in presenza di colonna vasca con erogazione al troppo pieno inserire i tappini in plastica (10), sotto la placca (5). **Pressione Massima di prova : 16 bar. Max 5 min.**

SUGGESTIONS FOR FLUSHING OUT AND WATER TIGHTNESS INSTALLATION TEST
1 - The concealed bath/shower mixer is supplied with a plastic plate (5) at the front to enable the water to pass through and flush out the pipeworks .
2 - To test the installation for water tightness when a bath filler waste with overflow is installed fit the small plastic plugs (10). **Maximum test pressure : 16 bar. Max 5 min .**

RECOMMANDATIONS POUR PURGE ET TEST D'INSTALLATION
1 - Le mitigeur douche-bain douche présente une plaque frontale en plastique (5) qui permet au flux de s'écoul er pour le nettoyage des tuyaux.
2 - Pour le test en pression de l'installation, en cas d'utilisation de vidage baignoire avec alimentation, insérer les petits bouchons en plastique (10). **Pression maximum de preuve : 16 bar. Max 5 min.**

EMPFEHLUNGEN FÜR DIE SPÜLUNG UND PRÜFUNG DER ANLAGE
1 - Der Unterputz-Körper ist mit einer frontalen Kunststoffplatte ausgestattet (5), die die Spülung der Rohrleitungen ermöglicht.
2 - Für die Druckprobe der Anlage bei Ab-und Überlaufgarnitur mit Wanneneinlauf die Kunststoffstopfen einsetzen. (10) **Prüf-Höchstdruck : 16 bar. Max 5 min.**

SUGERENCIAS PARA PURGAR Y TEST DE INSTALACIÓN
1- El mezclador baño-ducha presenta una placa frontal de plástico (5) que permite el paso del flujo de agua para la limpieza de las tuberías.
2- Para la prueba de presión de la instalación cuando hay columna bañera con erogación al rebosadero insertar los tapones de plástico (10). **Presión máxima de prueba : 16 bar. Max 5 min.**

RADY NA PROČIŠTĚNÍ A ZKOUŠKU SYSTÉMU
1 - Směšovač pro sprchu/vanu má čelní krytku z plastu (5), která umožňuje, aby proud čístící trubky vytekl .
2 - Tlakovou zkoušku systému proveďte s nasazenými plastovými zátkami (10). **Maximální zkušební tlak : 16 bar. Max 5 min**

RADY NA PREČISTENIE RÚR A SKÚŠKU SYSTÉMU
1 - Zmiešavač pre sprchu / vaňu má čelnú krytku z plastu (5), ktorá umožňuje, aby prúd čístiaci rúry vytiekol.
2 - Tlakovú skúšku systému vykonajte s nasadenými plastovými zátkami (10). **Maximálny skúšobný tlak: 16 bar. Max 5 min.**

Terminata la prova di tenuta dell' impianto, nel caso in cui l'installazione non venga subito completata con le parti esterne, e l'impianto debba essere mantenuto in pressione, E' OBBLIGATORIO posizionare i due tappini (10) come indicato in figura, nelle due sedi e applicare nuovamente il tappo (5).

After the system test, if you do not want to complete the installation with the external parts, it is not recommended to leave the system under pressure with only the cap applied (5). If it is necessary to maintain the system under pressure, it is MANDATORY to position the two caps (10) as shown in the figure, in the two seats.

Après le test installation, si vous ne voulez pas terminer l'installation avec les façades extérieures, il est déconseillé de quitter l'installation sous pression avec seulement appliqué le bouchon (5). Si le maintien en pression de l'installation est nécessaire, il est OBLIGATOIRE de placer les deux bouchons (10) comme indiqué sur la figure, dans les deux sièges.

Falls nach Abschluss und Prüfung der Installation das Feinbauset zeitnah nicht montiert wird und die Anlage unter Druck gelassen werden muss, ist es ZWINGEND ERFORDERLICH die beiden Stöpsel (10) in die zwei Schallschutzkörper zu setzen und die Kappe (5) wieder zu installieren (siehe Abbildung).

Terminada la prueba del sistema hidráulico, en el caso de que no se desee terminar la isntalación con las partes externas, se aconseja dejar la instalación en presión con el tapón (5). En el caso fuese necesario realizar manuntención con la instalación en presión del ES OBLIGATORIO posicionar los dos tapones (10) como indicado en la figura, en las dos posiciones.

V případě, že po zkoušce systému nenavazuje kompletace výrobku, tedy montáž externích dílů, nedoporučuje se ponechat systém pod tlakem pouze se zátkou (5). V případě nutnosti ponechat systém pod tlakem je NUTNÉ umístit 2 zátky (10) dle obrázku do jejich sedla.

V prípade, že po skúške systému nenadväzuje kompletizácia výrobku, teda montáž externých dielov, neodporúča sa ponechať systém pod tlakom iba so zátkou (5). V prípade nutnosti ponechať systém pod tlakom je NUTNÉ umiestniť 2 zátky (10) podľa obrázku do ich sedla.

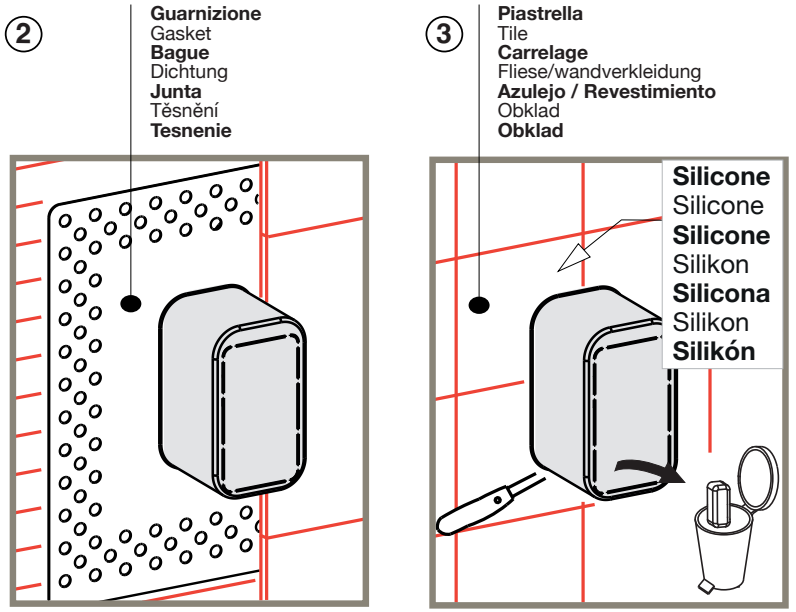

Il prodotto, se installato seguendo le istruzioni riportate nel presente documento, consente di rispettare i requisiti della norma DIN18534-3 che regolamenta le sigillature delle pareti di interni.
The product, if installed according to the instructions stated in the following document, will comply with the requirements of the DIN18534-3 standards that regulates the sealing of the walls of interiors.
Le produit, lorsq'il est installé conformemént aux instructions du présent document, permet de satisfaire aux exigences de la norme DIN18534-3 qui réglemente les scellements des parois intérieures.
Wenn das Produkt gemäß dieser Anleitung installiert wird, werden die Anforderungen der Norm DIN18534-3,die die Abdichtung der Innenräume regelt, erfüllt.
El producto, se installado siguendo las instrucciones reportadas en el siguente documento, permite respetar los riquisitos de la normativa DIN18534-3 que regula el sellado de las paredes de interiores.
Výrobek, jestliže je instalovaný dle instrukcí v tomto manuálu, umožňuje naplnění požadavků normy DIN18534-3 upravující utěsnění vnitřních stěn.
Výrobok, ak je inštalovaný podľa inštrukcií v tomto manuáli, umožňuje naplnenie požiadaviek normy DIN18534-3 upravujúce utesnenie vnútorných stien.

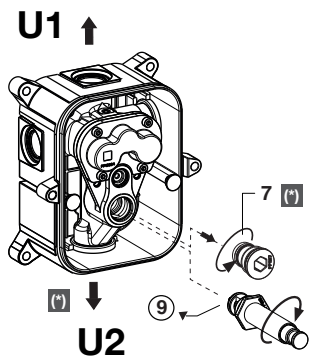

(*)

Questa uscita, normalmente esclusa dal tappo (7) può essere utiliazzata installando il kit deviatore (9). In funzione del tappo di installazione, vasca o doccia, il deviatore abbinato determinerà il corretto funzionamento del prodotto e le relative uscite U1-U2.

This outlet, normally excluded by the cap (7), can be used by installing the diverter kit (9). Depending on the type of installation cap–bathtub or shower–the corresponding diverter will determine the correct operation of the product and the related outlets U1-U2.

Cette sortie, normalement exclue par le bouchon (7), peut être utilisée en installant le kit de déviateur (9). En fonction du bouchon d'installation, bain ou douche, le déviateur associé déterminera le bon fonctionnement du produit et les sorties correspondantes U1-U2.

Dieser Ausgang, der normalerweise durch die Kappe (7) verschlossen ist, kann durch die Installation des Umrüstsatzes (9) genutzt werden. Abhängig von der Installationskappe – Badewanne oder Dusche – bestimmt der entsprechende Umsteller die korrekte Funktion des Produkts und die zugehörigen Ausgänge U1-U2.

Esta salida, normalmente excluida por el tapón (7), puede ser utilizada instalando el kit desviador (9). En función del tapón de instalación, para bañera o ducha, el desviador correspondiente determinará el correcto funcionamiento del producto y las salidas correspondientes U1-U2.

Tento výstup, který je běžně uzavřen zátkou (7), lze využít instalací přepínací sady (9). V závislosti na typu instalované zátky, pro vanu nebo sprchu, příslušný přepínač určí správnou funkci výrobku a odpovídající výstupy U1–U2.

Tento výstup, ktorý je bežne uzavretý zátkou (7), môže byť využitý inštaláciou prepínacieho kitu (9). V závislosti od inštalačnej zátky, pre vaňu alebo sprchu, príslušný prepínač určí správne fungovanie produktu a príslušné výstupy U1–U2.

Eventuali gocciolamenti in chiusura del rubinetto dalla doccetta o dalla bocca di erogazione della vasca sono dovuti allo svuotamento della colonna d'acqua presente nelle tubazioni della seconda uscita e non sono da considerarsi un difetto del prodotto.

Any dripping when turning off the tap of the hand shower or the bath mixer is due to the draining of the water column in the pipes of the second outlet and is not to be considered a defect.

Das eventuelle Tropfen aus der Handbrause oder aus dem Wanneneinlauf beim Schließen der Armatur ist auf das Entleeren der Wassersäule in der Leitung des zweiten Ausgangs zurückzuführen. Das ist kein Defekt des Produktes.

Les gouttes éventuelles qui pourraient s'écouler lors de la fermeture de la douchette ou du robinet sont dues à l'évacuation de la colonne d'eau dans les tuyaux de la deuxième sortie. Il ne s'agit donc pas d'un défaut du produit.

En el eventual caso de goteo al cerrar el grifo de la ducha de mano o de la boca de errogación de la bañera se derivan al vaciado de la columna de agua presente en las tuberias de la segunda salida y no hay que considerarlos un defecto del producto.

Případné odkapávání ze sprchy nebo trubice vanového napouštění jé zapříčiněné vyprázdněním sloupce vody v potrubí sekundárního výstupu a nelze to tedy považovat za vadu výrobku.

Prípadné odkvapkávanie zo sprchy alebo trubice vaňového napúšťania je zapríčinené vyprázdnením stĺpca vody v potrubí sekundárneho výstupu a nemožno to považovať za chybu výrobku.

Esempio di installazione del prodotto con presa acqua Es. CS535+PD463

Example of product installation with water inlet Es. CS535+PD463

Beispiel für Produktinstallation mit Wandanschlussbogen in Kombination mit einem CS535+PD463

Exemple d'installation du produit avec prise d'eau : Ex. CS535+PD463

Ejemplo de instalación del producto con toma de agua p. ej.: CS535+PD463

Příklad instalace výrobku s kolínkem přívodu vody Př. : CS535+PD463

Príklad inštalácie výrobku s kolienkom prívodu vody Pr. : Es. CS535+PD463

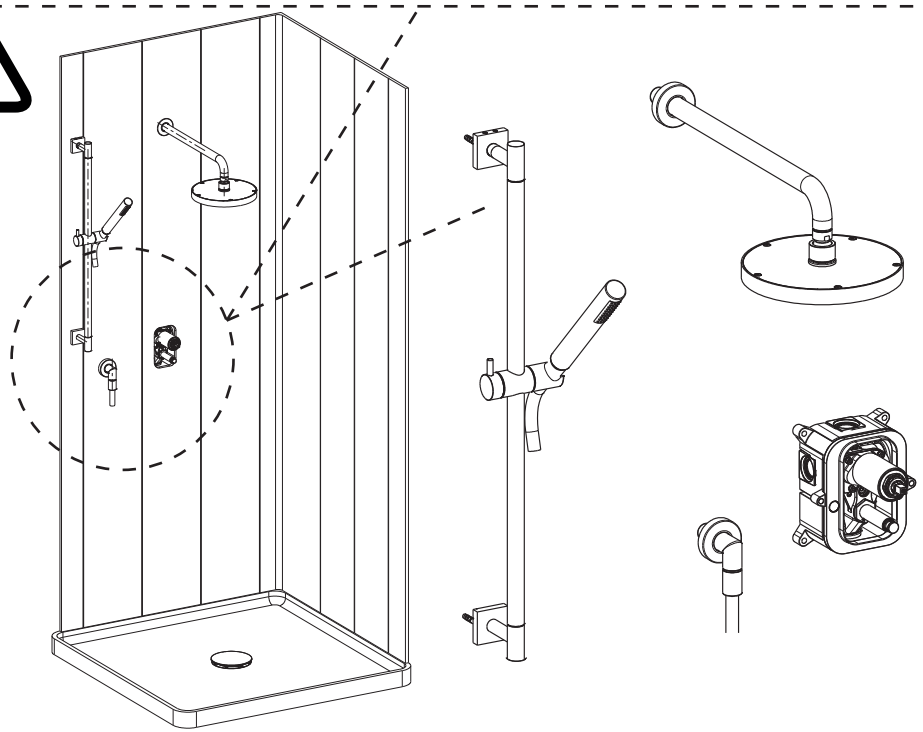

Il presa acqua è consigliabile venga installato alla stessa altezza o maggiore dell'asse del deviatore

It is recommended to install the water inlet at the same height as the axis of the diverter or at a higher level.

La toma de agua es aconsejable que venga instalada a la misma o mayor altura del eje del selector.

Es wird empfohlen, den Wandanschlussbogen in der gleichen Höhe des Umstellers oder etwas höher zu installieren.

Il est conseillé d'installer l'arrivée d'eau à une hauteur supérieure ou égale à l'axe du déviateur.

Kolínko přívodu vody je zapotřebí instalovat do stejné výšky jako je osa přepínače nebo výše.
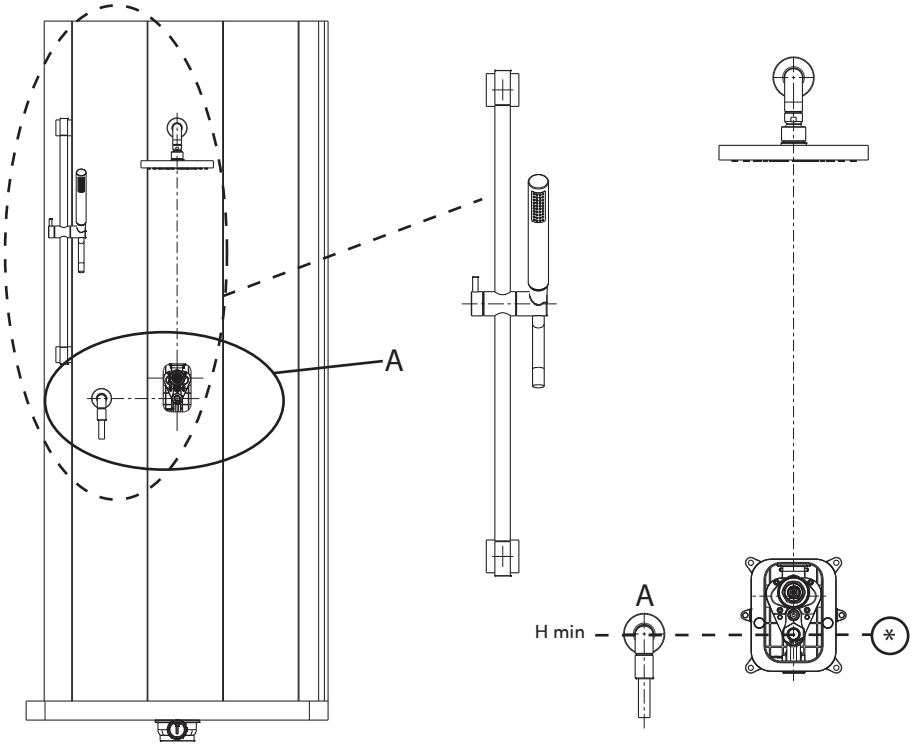
Kolienko prívodu vody je potrebné inštalovať do rovnakej výšky ako je os prepínače alebo vyššie.